Maniglia incassata piana "Swing"

Maniglia incassata piana da abbinare con le aste MultiClick.
Consente la sovrapposizione delle ante per facilitare la pulizia del vetro.

DOTAZIONI
2 viti 5MA x 20 (Art. 21280.00.00)
2 viti 5MA x 40 (Art. 21280.00.79)
1 tappo in nylon

"Swing" Sliding flat handle

Recessed handle to match with the MultiClick Rod bars.
It allows the overlapping of the sliding leafs to clean the glass.

SUPPLIED PARTS
2 screws 5MA x 20 (Art. 21280.00.00)
2 screws 5MA x 40 (Art. 21280.00.79)
1 nylon stopper

art. **21280.00.00**

- 20 pezzi / 20 units
- 10 pezzi finiture cromate / 10 pieces bright treated finishing

Adattabilità
Adaptability
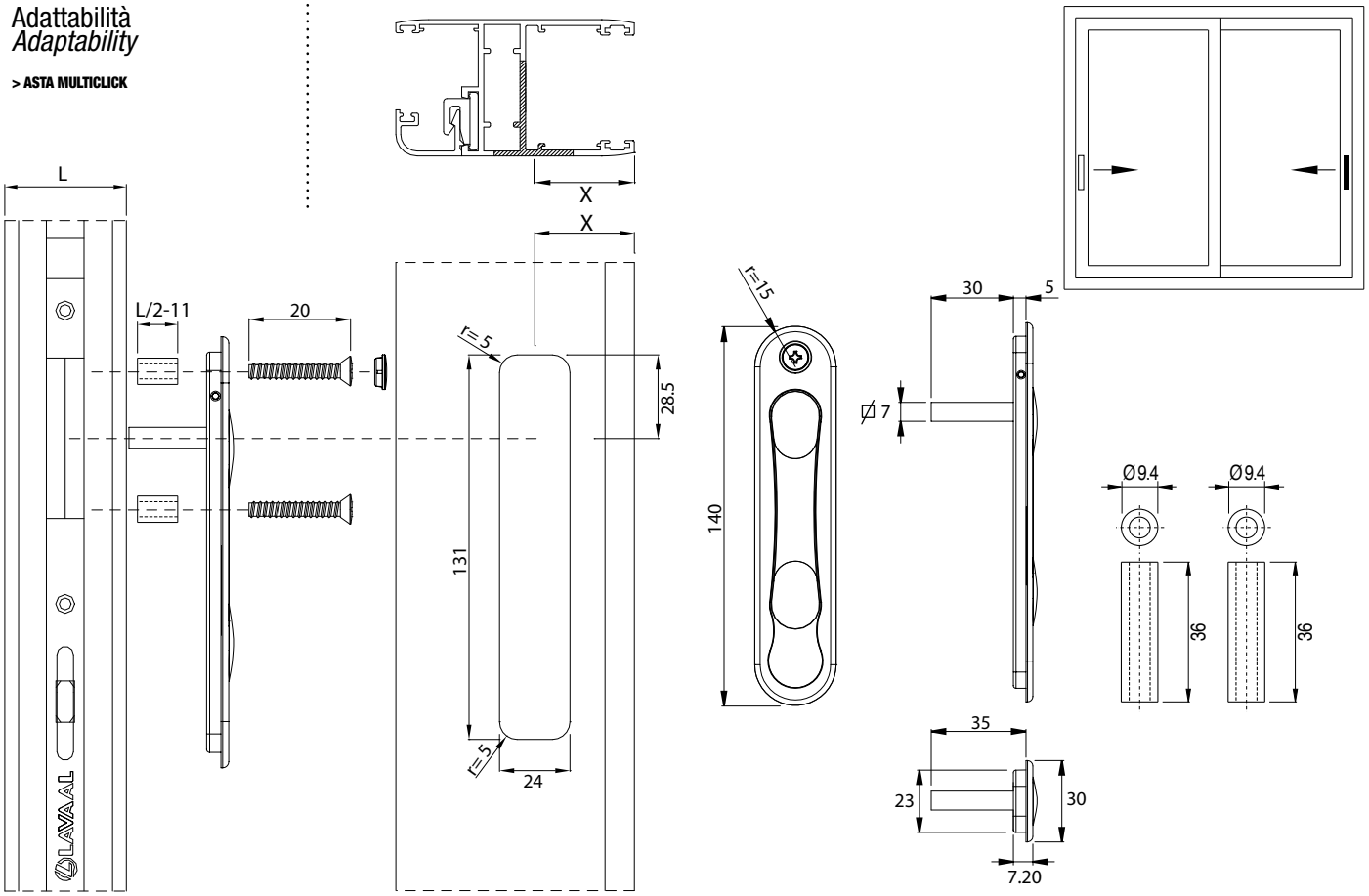
> ASTA MULTICLICK