Maniglia laterale ad incasso "DeltaKey duplex" con vaschetta

Maniglia ad incasso per chiusure laterali nei serramenti scorrevoli munita di cilindro di sicurezza (unica cifratura) abbinata con vaschetta esterna di trascinamento. La leva di comando va azionata in senso verticale sia in fase di apertura e sia di chiusura con indicazione rosso/verde. Il corpo è in alluminio estruso, la leva di comando e i meccanismi di movimentazione interni in zama, viti in acciaio inox. È reversibile e il suo fissaggio è rapido e sicuro.

DOTAZIONI
2 grani 5MAx8
1 tappo copriforo
2 viti TSB 5MAx20 inox
2 viti TSB 5MAx35 inox

"DeltaKey duplex" recessed handle for sliding doors

Flush-mounted handle for side-locks on sliding windows and doors fitted with a cylinder lock (with own key) coupled with esternal pull chamber. The control lever is operated in a vertical direction both during opening and closing with red/green.

The body and the control lever are made from aluminium while the mechanisms aremade from zamak, stainless steel screws. It is reversible and this application on the window is quick and secure.

SUPPLIED PARTS
2 grub screws 5MAx8
1 cover plug
2 TSB 5MAx20 stainless/steel screws
2 TSB 5MAx35 stainless/steel screws

art. **22030.00.00**
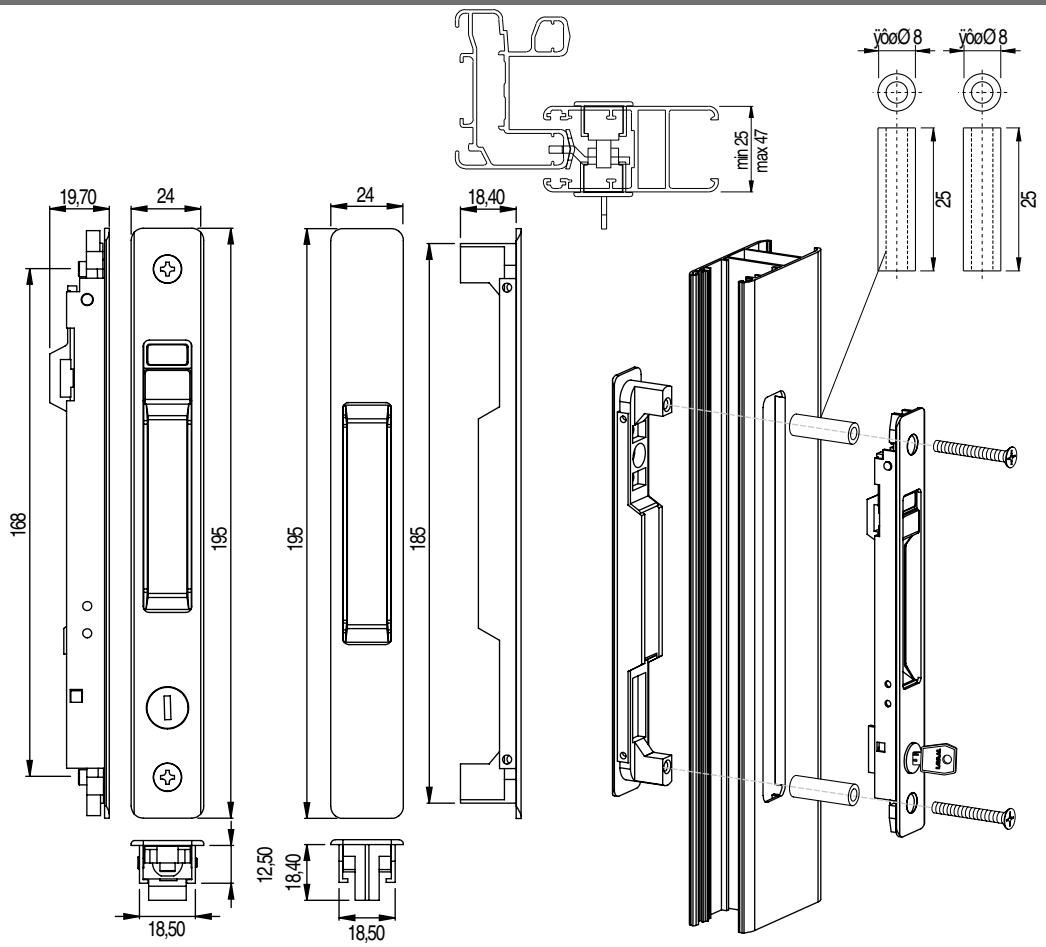
- 10 pezzi / 10 units
- 5 pezzi finiture speciali (oro e inox ossidati) / 5 units special finishes (gold and oxidized steel)